令和8年度

第34回
長崎県クラブユース
(U-14)サッカー大会

NAGASAKI CLUB YOUTH U-14



2026年
11/28（土）▶ 12/13（日）

主催 一般社団法人 長崎県サッカー協会
　　長崎県クラブユースサッカー連盟

主管 長崎県クラブユースサッカー連盟

DX推進パートナー　株式会社グリーンカード

令和8年度

第34回
長崎県クラブユース
(U-14)サッカー大会

NAGASAKI CLUB YOUTH U-14



目次

大会要項
組み合わせ
選手情報一覧

大会要項



NAGASAKI CLUB YOUTH U-14

２０２６年度　第３４回長崎県クラブユース（Ｕ－１４）サッカー大会要項
（兼第３６回九州クラブユース（Ｕ－１４）サッカー大会長崎県予選）

１．主　　旨　　未来を担う中学生のサッカー技術の向上と、健全な心身の育成をはかると共に、
長崎県クラブチームの交流と親睦を深めることを目的とする。

２．主　　催　　一般社団法人　長崎県サッカー協会、長崎県クラブユースサッカー連盟

３．主　　管　　長崎県クラブユースサッカー連盟

４．協　　賛　　株式会社モルテン・株式会社グリーンカード

５．期　　日　　２０２６年１１月２８日（土）、２９日（日）、１２月５日（土）、６日（日）
１２月１２日（土）、１３日（日）

６．会　　場　　１１月２８日（土）島原市営平成町人工芝Ｇ２面、南島原市多目的運動広場、
２９日（日）島原市営平成町人工芝Ｇ２面、南島原市多目的運動広場
１２月　５日（土）島原市営平成町人工芝Ｇ２面、南島原市多目的運動広場
百花台公園サッカー場
６日（日）長崎県スポーツ協会人工芝Ｇ
１２日（土）島原市営平成町人工芝Ｇ２面、百花台公園サッカー場
長崎県スポーツ協会人工芝Ｇ
１３日（日）南島原市多目的運動広場

７．参加資格　　＜チーム＞
２０２６年度日本サッカー協会に第３種登録し、なおかつ日本クラブユースサッカー連盟または九州クラブユースサッカー連盟に加盟しているチーム。
＜選手＞
１）年齢は、２０１２年（平成２４年）４月２日以降の出生者であること。
２）登録選手は日本サッカー協会第３種加盟登録選手（中学生年代）で
１１名以上３０名以内とする。
３）参加選手は他のチームに二重に登録されていないこと。
４）同一下部組織第４種（ＪＦＡクラブ申請済クラブ）登録選手に限り種別変更（移籍）せず第４種登録選手のままの出場を認める。但し同一下部組織第４種チームを複数所有しているチームの選手登用はいずれかの１チームからに限定するものとする。
５）第４種登録選手のピッチ内参加人数は５名までとする。
６）大会期間中、本部運営および審判の協力ができること。
７）１団体から複数チームの参加を認める。ただし中学２年生年代がそれぞれ１５名以上を登録すること。監督・スタッフ・選手の重複は認めない。

８．競技方法　　１）１次ラウンドは参加全チームを５パートに分け総当りリーグ戦とする。
２）決勝トーナメントは、各パートの上位３チームと４位の上位１チームの計１６チームで行う。
３）試合時間は、全て６０分ゲーム（ハーフタイム５分）とする。
４）１次ラウンドにおいて勝敗が決しない場合は引き分けとする。
尚、決勝トーナメントにおいて引き分けの場合はＰＫ戦方式とする。
５）１次ラウンドの順位決定は、次のとおりとする。
①勝点は、勝ち3点・引分け1点・負け0点とし、勝点の多い方を上位とする。
②勝点が同じの場合は、当該チーム同士の対戦結果にて決定する。
③勝点が同じチームが3チーム以上または当該チーム同士の対戦が引き分けの場合は予選リーグ全試合の得失点差が多い方を上位とする。
④ ③において得失点差が同じの場合は、得点の多いチームを上位とする。
⑤ ④において得点も同じ場合は抽選とする。

９．競技規則　１）当該年度の（公財）日本サッカー協会「サッカー競技規則」による。
２）選手交代は、先発以外の登録選手の中から７名まで交代できる。但し、一度退場すると入場できない。
また試合中の交代回数は３回までとする。（１回に複数人交代することは可能。ハーフタイムでの選手交代は回数にふくまれない。）
３）脳震盪による交代については１試合において、各チーム最大１名を使うことができるその場合は交代回数に含まれない。脳震盪による交代が行われた場合は相手チームに追加の交代を行うことができる。
４）退場を命じられた選手は、原則として次の１試合に出場できない。その後の処置は大会規律・フェアープレー委員会・競技責任者・会場責任者にて決定する。
５）本大会中に警告２回（通算）を受けた選手は、次の１試合に出場できない。
６）試合開始６０分前までに、大会システムにて先発１１名をチャックすること。
７）ユニフォームは必ず２着（正・副）準備しグランドに持参する。ＧＫも同じ。試合開始６０分前に審判員の確認を受けること。背番号は必ず参加申込書に登録された選手固有の番号をつけること。また、ショーツ番号をつけている場合はその番号も一致させること。アンダーシャツ、アンダーショーツの色は問わない。但し同一チームの競技者が着用する場合、同色のものとする。
８）選手は、試合出場に際し、大会初日の１試合目に(公財)日本サッカー協会発行の選手証（写真付き）を提示しなければならない。選手証の不携帯若しくは選手証に写真が貼っていない場合は出場を認めない。
９）本大会申込後の選手変更又は番号変更は認めない。

１０．組 合 せ　別紙参照

１１．表　　彰　優勝、準優勝の２チームを表彰する。

１２．負 担 金　２０，０００円　＋（システム使用料　２０，０００円）
１１月２３日(月)までに、下記口座に振り込みのこと。

十　八　親　和　銀　行　卸　本　町　支　店　　普通　　ＮＯ．１１０８２３０
長崎県クラブジュニアユースサッカー連盟　会長　小林道徳

１３．申し込み　参加申込はグリーンカードシステムにて１１月２３日（月）までに申し込むこと。

１４．そ の 他　１）登録選手は全員スポーツ安全保険に加入していること。負傷については、当該チームにて処置を行うこと。
２）チームベンチには、申込用紙にてあらかじめ登録されたスタッフ５名、選手３０名以内としそれ以外は入れない。
３）審判は協会および帯同審判（３級以上）とする。副審は、４級審判員でも可とする。
４）開会式は行わない。表彰式は最終日の当該試合終了後に行う。
５）準決勝・決勝のみ試合開始６０分前に本部役員、審判員および対戦チームの「代表者」によるマッチコーディネーションミーティングを行う。
６）本大会の優勝の１チームは２０２７年２月６日（土）・７日（日）に宮崎県にて開催される「２０２６年度第３６回九州クラブユース（Ｕ－１４）サッカー大会」に出場する義務を負う。
７）本大会上位４チームは、「２０２７年度第３３回長崎県クラブユース（Ｕ－１５）サッカー選手権大会」の組合せシードを行う。
８）予備日は未定
９）雷等で試合が中断した場合には、別途長崎県クラブユースサッカー連盟で定めた規定に従う。
１０）天候に応じて飲水タイムを設ける。

組み合わせ



NAGASAKI CLUB YOUTH U-14

2026年度　第34回長崎県クラブユース（U－14）サッカー大会組み合わせ

■1次ラウンド：11月28日（土）・29日（日）・12月5日（土）・6日（日）

■1次ラウンド星取表

A	FC蹴夢	TULIP	セレージャ	ジュラーレ	ARROWS	勝点	得点	失点	得失差	順位
FC蹴夢	⚽									
TULIP		⚽								
セレージャ			⚽							
ジュラーレ				⚽						
ARROWS					⚽					

B	口石FC	ヒラキダ	Verslien	エクセデール	Kirara	勝点	得点	失点	得失差	順位
口石FC	⚽									
ヒラキダ		⚽								
Verslien			⚽							
エクセデール				⚽						
Kirara					⚽					

C	レインボー	スネイル	キックスB	リライズ	アルディート	勝点	得点	失点	得失差	順位
レインボー	⚽									
スネイル		⚽								
キックスB			⚽							
リライズ				⚽						
アルディート					⚽					

D	エンセリオール	リブソル	フットルース	ドリーム	CAセレスト	勝点	得点	失点	得失差	順位
エンセリオール	⚽									
リブソル		⚽								
フットルース			⚽							
ドリーム				⚽						
CAセレスト					⚽					

E	キックスW	VAMOS	IMURA	ブリストル	FC雲仙	勝点	得点	失点	得失差	順位
キックスW	⚽									
VAMOS		⚽								
IMURA			⚽							
ブリストル				⚽						
FC雲仙					⚽					

■1次ラウンド：11月28日（土）・平成町人工芝グラウンド2面/南島原多目的運動広場

試合会場		平成町人工芝グラウンド山側			審　判				本部
試合時刻		組合せ			R	AR	AR	第4審	
①	9:30～10:35	FC蹴夢	vs	TULIP	ARROWS	セレージャ	セレージャ	ARROWS	
②	11:00～12:05	セレージャ	vs	ジュラーレ	FC蹴夢	TULIP	TULIP	FC蹴夢	
③	12:30～13:35	FC蹴夢	vs	ARROWS	セレージャ	ジュラーレ	ジュラーレ	セレージャ	
④	14:00～15:05	TULIP	vs	セレージャ	ジュラーレ	ARROWS	ARROWS	ジュラーレ	
⑤	15:30～16:35	ジュラーレ	vs	ARROWS	TULIP	FC蹴夢	FC蹴夢	TULIP	

試合会場		平成町人工芝グラウンド海側			審　判				本部
試合時刻		組合せ			R	AR	AR	第4審	
①	9:30～10:35	口石FC	vs	ヒラキダ	Kirara	Verslien	Verslien	Kirara	
②	11:00～12:05	Verslien	vs	エクセデール	口石FC	ヒラキダ	ヒラキダ	口石FC	
③	12:30～13:35	口石FC	vs	Kirara	Verslien	エクセデール	エクセデール	Verslien	
④	14:00～15:05	ヒラキダ	vs	Verslien	エクセデール	Kirara	Kirara	エクセデール	
⑤	15:30～16:35	エクセデール	vs	Kirara	ヒラキダ	口石FC	口石FC	ヒラキダ	

試合会場		南島原多目的運動広場			審　判				本部
試合時刻		組合せ			R	AR	AR	第4審	
①	9:30～10:35	レインボー	vs	スネイル	アルディート	キックスB	キックスB	アルディート	
②	11:00～12:05	キックスB	vs	リライズ	レインボー	スネイル	スネイル	レインボー	
③	12:30～13:35	レインボー	vs	アルディート	キックスB	リライズ	リライズ	キックスB	
④	14:00～15:05	スネイル	vs	キックスB	リライズ	アルディート	アルディート	リライズ	
⑤	15:30～16:35	リライズ	vs	アルディート	スネイル	レインボー	レインボー	スネイル	

■1次ラウンド：11月29日（日）・平成町人工芝グラウンド2面/南島原多目的運動広場

試合会場		南島原多目的運動広場			審　判				本部
試合時刻		組合せ			R	AR	AR	第4審	
①	9:30～10:35	エンセリオール	vs	リブソル	CAセレスト	フットルース	フットルース	CAセレスト	
②	11:00～12:05	フットルース	vs	ドリーム	エンセリオール	リブソル	リブソル	エンセリオール	
③	12:30～13:35	エンセリオール	vs	CAセレスト	フットルース	ドリーム	ドリーム	フットルース	
④	14:00～15:05	リブソル	vs	フットルース	ドリーム	CAセレスト	CAセレスト	ドリーム	
⑤	15:30～16:35	ドリーム	vs	CAセレスト	リブソル	エンセリオール	エンセリオール	リブソル	

試合会場		平成町人工芝グラウンド山側			審　判				本部
試合時刻		組合せ			R	AR	AR	第4審	
①	9:30～10:35	キックスW	vs	VAMOS	FC雲仙	IMURA	IMURA	FC雲仙	
②	11:00～12:05	IMURA	vs	ブリストル	キックスW	VAMOS	VAMOS	キックスW	
③	12:30～13:35	キックスW	vs	FC雲仙	IMURA	ブリストル	ブリストル	IMURA	
④	14:00～15:05	VAMOS	vs	IMURA	ブリストル	FC雲仙	FC雲仙	ブリストル	
⑤	15:30～16:35	ブリストル	vs	FC雲仙	VAMOS	キックスW	キックスW	VAMOS	

試合会場		平成町人工芝グラウンド海側			審　判				本部
試合時刻		組合せ			R	AR	AR	第4審	
①	9:30～10:35	FC蹴夢	vs	セレージャ	TULIP	ARROWS	ARROWS	TULIP	
②	11:00～12:05	TULIP	vs	ジュラーレ	FC蹴夢	セレージャ	セレージャ	FC蹴夢	
③	12:30～13:35	セレージャ	vs	ARROWS	ジュラーレ	FC蹴夢	FC蹴夢	ジュラーレ	
④	14:00～15:05	FC蹴夢	vs	ジュラーレ	ARROWS	TULIP	TULIP	ARROWS	
⑤	15:30～16:35	TULIP	vs	ARROWS	セレージャ	ジュラーレ	ジュラーレ	セレージャ	

■1次ラウンド：12月5日（土）・平成町人工芝グラウンド2面/南島原多目的運動広場/百花台公園サッカー場

試合会場		百花台公園サッカー場			審　判				本部
試合時刻		組合せ			R	AR	AR	第4審	
①	9:30～10:35	口石FC	vs	Verslien	ヒラキダ	Kirara	Kirara	ヒラキダ	
②	11:00～12:05	ヒラキダ	vs	エクセデール	口石FC	Verslien	Verslien	口石FC	
③	12:30～13:35	Verslien	vs	Kirara	エクセデール	口石FC	口石FC	エクセデール	
④	14:00～15:05	口石FC	vs	エクセデール	Kirara	ヒラキダ	ヒラキダ	Kirara	
⑤	15:30～16:35	ヒラキダ	vs	Kirara	Verslien	エクセデール	エクセデール	Verslien	

試合会場		平成町人工芝グラウンド海側			審　判				本部
試合時刻		組合せ			R	AR	AR	第4審	
①	9:30～10:35	レインボー	vs	キックスB	スネイル	アルディート	アルディート	スネイル	
②	11:00～12:05	スネイル	vs	リライズ	レインボー	キックスB	キックスB	レインボー	
③	12:30～13:35	キックスB	vs	アルディート	リライズ	レインボー	レインボー	リライズ	
④	14:00～15:05	レインボー	vs	リライズ	アルディート	スネイル	スネイル	アルディート	
⑤	15:30～16:35	スネイル	vs	アルディート	キックスB	リライズ	リライズ	キックスB	

試合会場		南島原多目的運動広場			審　判				本部
試合時刻		組合せ			R	AR	AR	第4審	
①	9:30～10:35	エンセリオール	vs	フットルース	リブソル	CAセレスト	CAセレスト	リブソル	
②	11:00～12:05	リブソル	vs	ドリーム	エンセリオール	フットルース	フットルース	エンセリオール	
③	12:30～13:35	フットルース	vs	CAセレスト	ドリーム	エンセリオール	エンセリオール	ドリーム	
④	14:00～15:05	エンセリオール	vs	ドリーム	CAセレスト	リブソル	リブソル	CAセレスト	
⑤	15:30～16:35	リブソル	vs	CAセレスト	フットルース	ドリーム	ドリーム	フットルース	

試合会場		平成町人工芝グラウンド山側			審　判				本部
試合時刻		組合せ			R	AR	AR	第4審	
①	9:30～10:35	キックスW	vs	IMURA	VAMOS	FC雲仙	FC雲仙	VAMOS	
②	11:00～12:05	VAMOS	vs	ブリストル	キックスW	IMURA	IMURA	キックスW	
③	12:30～13:35	IMURA	vs	FC雲仙	ブリストル	キックスW	キックスW	ブリストル	
④	14:00～15:05	キックスW	vs	ブリストル	FC雲仙	VAMOS	VAMOS	FC雲仙	
⑤	15:30～16:35	VAMOS	vs	FC雲仙	IMURA	ブリストル	ブリストル	IMURA	

■1次ラウンド：12月6日（日）・長崎県スポーツ協会人工芝

試合会場		長崎県スポーツ協会人工芝			審　判				本部
試合時刻		組合せ			R	AR	AR	第4審	
①	9:30～10:35		vs						
②	11:00～12:05		vs						
③	12:30～13:35		vs						
④	14:00～15:05		vs						
⑤	15:30～16:35		vs						

■決勝トーナメント：12月12日（土）、12月13日（日）

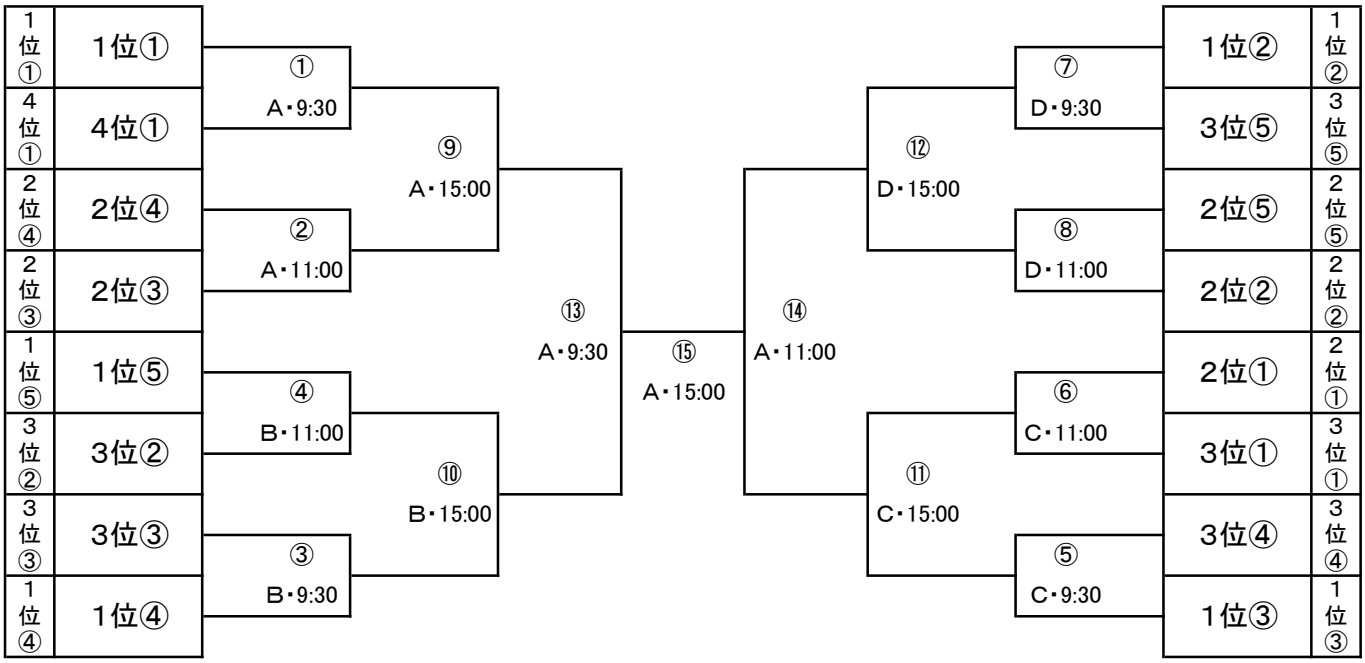

■決勝トーナメント：12月12日（土）・平成町人工芝G2面/南島原多目的運動広場/百花台公園サッカー場/長崎県スポーツ協会人工芝

試合会場		A・南島原多目的運動広場			審　判				本部
試合時刻		組合せ			R	AR	AR	第4審	
①	09:30～10:35	1位①	vs	4位①	2位④	2位③	2位③	2位④	
②	11:00～12:05	2位④	vs	2位③	4位①	1位①	1位①	4位①	
⑨	15:00～16:05	①勝	vs	②勝	②負	①負	①負	②負	

試合会場		B・平成町人工芝グラウンド山側			審　判				本部
試合時刻		組合せ			R	AR	AR	第4審	
③	09:30～10:35	3位③	vs	1位④	1位⑤	3位②	3位②	1位⑤	
④	11:00～12:05	1位⑤	vs	3位②	1位④	3位③	3位③	1位④	
⑩	15:00～16:05	③勝	vs	④勝	④負	③負	③負	④負	

試合会場		C・平成町人工芝グラウンド海側			審　判				本部
試合時刻		組合せ			R	AR	AR	第4審	
⑤	09:30～10:35	1位③	vs	3位④	3位①	2位①	2位①	3位①	
⑥	11:00～12:05	3位①	vs	2位①	3位④	1位③	1位③	3位④	
⑪	15:00～16:05	⑤勝	vs	⑥勝	⑥負	⑤負	⑤負	⑥負	

試合会場		D・百花台公園サッカー場			審　判				本部
試合時刻		組合せ			R	AR	AR	第4審	
⑦	09:30～10:35	3位⑤	vs	1位②	2位②	2位⑤	2位⑤	2位②	
⑧	11:00～12:05	2位②	vs	2位⑤	1位②	3位⑤	3位⑤	1位②	
⑫	15:00～16:05	⑦勝	vs	⑧勝	⑧負	⑦負	⑦負	⑧負	

■決勝トーナメント：12月13日（日）・南島原多目的運動広場

試合会場		A・南島原多目的運動広場			審　判				本部
試合時刻		組合せ			R	AR	AR	第4審	
⑬	09:30～10:35	⑨勝	vs	⑩勝	協会	⑪勝	⑫勝	連盟	
⑭	11:00～12:05	⑪勝	vs	⑫勝	協会	⑨勝	⑩勝	連盟	
⑮	15:00～16:05	⑬勝	vs	⑭勝	協会	⑬負	⑭負	連盟	

選手情報一覧



NAGASAKI CLUB YOUTH U-14

FC蹴夢

No.	Pos.	選手名	学年	出身チーム	No.	Pos.	選手名	学年	出身チーム
1	GK	田上 善	中2		16	FW	鍬取 亮汰	中1	
2	DF	坂上 礼唯	中1		17	DF	中村 成良	中2	
3	DF	荒木 聖月	中2		18	MF	徳永 隼麻	中2	
4	DF	松本 修一朗	中2		19	DF	赤田 悠銀	中1	
5	DF	森本 駿太	中2		20	MF	森 晴太朗	中1	
6	MF	小嶋 和門	中1						
7	MF	内田 俐一郎	中2						
8	MF	松尾 桃季	中2						
9	MF	森田 彪仁	中2						
10	MF	橋本 大緒	中2						
11	FW	峯 礼人	中2						
12	GK/DF	坂本 幸龍	中2						
13	FW	出口 瑠偉	中1						
14	FW	宮崎 來悟	中2						
15	MF	三宅 陽斗	中2						

監督	内田 利広		
コーチ	森本 稔広		
審判員	徳永 浩樹		
コーチ	松本 康雅		

Pos.		シャツ	ショーツ	ソックス	Pos.		シャツ	ショーツ	ソックス
FP	正	緑	白	緑	GK	正	紫	紫	紫
	副	白	緑	白		副	水色	水色	水色

TULIP FC

No.	Pos.	選手名	学年	出身チーム	No.	Pos.	選手名	学年	出身チーム
1	GK	吉川 虎我	中2	TULIP FC U12	16	DF	吉田 翔晴	中1	TULIP FC U12
2	DF	木山 愛羅	中2	TULIP FC U12	17	GK	長谷 太陽	中1	TULIP FC U12
3	DF	今里 天海	中2		18	MF	折原 愛瞳	中1	TULIP FC U12
4	DF	冨永 晴矢	中2	TULIP FC U12	19	FW	迎 優理	中1	花高アクティブSC
5	DF	石峰 吉裕	中2	TULIP FC U12	20	MF	小山田 兼紳	中1	デサフィーゴ波佐見
6	DF	板井 龍之介	中2	TULIP FC U12	21	DF	北村 偉成	中1	TULIP FC U12
7	MF	橋本 陽希	中2		22	FW	明時 秀磨	中1	
8	MF	横山 輝	中1	TULIP FC U12	23	DF	藤村 蒼	中1	花高アクティブSC
9	FW	廣瀬 健吾	中2		24	DF	渡邊 碧士	中1	花高アクティブSC
10	MF	山口 汰真	中2	TULIP FC U12	25	MF	瀬戸口 龍人	中1	TULIP FC U12
11	MF	髙橋 太郎	中1	TULIP FC U12	26	DF	池田 龍惺	中1	花高アクティブSC
12	DF	中島 脩太	中1	TULIP FC U12	27	MF	川口 結生	中1	TULIP FC U12
13	DF	武川 夢斗	中1	TULIP FC U12	28	MF	佐藤 匠	中1	花高アクティブSC
14	MF	山﨑 颯一	中1	TULIP FC U12					
15	DF	石峰 正裕	中1	TULIP FC U12					

監督	末次 祐樹		
コーチ	朝長 洋輔		
コーチ	末次 祐太朗		
コーチ	佐藤 広之		
コーチ	工藤 博美		

Pos.		シャツ	ショーツ	ソックス	Pos.		シャツ	ショーツ	ソックス
FP	正	赤	赤	赤	GK	正	緑	緑	緑
	副	青	青	青		副	黄	黒	黄

VAMOS FC

No.	Pos.	選手名	学年	出身チーム	No.	Pos.	選手名	学年	出身チーム
1	GK	浦濱 琥太郎	中2	仁田佐古SSS	17	FP	田﨑 悠斗	中2	VAMOS FC
2	FP	小串 冬璃	中1	小榊SSS	18	FP	神田 清太	中2	西坂FC
3	FP	風呂田 晃一	中1	VAMOS FC	19	FP	本多 愛空	中1	諏訪SS
4	FP	中田 結人	中2	VAMOS FC	20	FP	林田 琉夏	中1	香焼SSS
5	FP	石垣 佑汰	中2	VAMOS FC	22	FP	田中丸 龍信	中2	西坂FC
6	FP	高上 洸史	中2	精道三川台SC	23	FP	石橋 和空	中2	戸町中
7	FP	山口 慧大	中2	大浦SSS	26	FP	峯 海斗	中1	VAMOS FC
8	FP	廣瀬 昊騎	中2	諏訪SS	27	FP	福岡 心晴	中1	VAMOS FC
9	FP	浅野 正宗	中2	諏訪SS	29	FP	時津 漣	中1	
10	FP	道祖尾 栄太	中2	諏訪SS	30	FP	泉 賢士郎	中1	香焼SSS
11	FP	深堀 翔空	中2	ヒラキダSC	31	FP	松本 心太朗	中1	城山SSS
13	GK	寺田 悠人	中1	VAMOS FC					
14	FP	永瀬 蓮司	中1	小榊SSS					
15	FP	小佐々 旭	中1	VAMOS FC					
16	FP	近金 世麗	中2	諏訪SS					

コーチ	石垣 菊男		
監督	山川 亮介		
GKコーチ	風呂田 雅三		
コーチ	深堀 大輔		
コーチ	古賀 山		

Pos.		シャツ	ショーツ	ソックス	Pos.		シャツ	ショーツ	ソックス
FP	正	ライトブルー	ホワイト	ライトブルー×ホワイト	GK	正	オレンジ	オレンジ	オレンジ
	副	イエロー	ブラック	イエロー×ブラック		副	グリーン	グリーン	グリーン

IMURA FOOTBALL CLUB

No.	Pos.	選手名	学年	出身チーム	No.	Pos.	選手名	学年	出身チーム
1	GK	上田 直太朗	中2	IMURA FC U12	16	DF	小川 晴希	中1	IMURA FC U12
2	MF	平川 勇吹	中2	IMURA FC U12	17	MF	徳住 太政	中1	IMURA FC U12
3	DF	黒田 樹	中2	IMURA FC U12	18	MF	小川 瑛冬	中1	IMURA FC U12
4	DF	濱野 叶太	中1	IMURA FC U12	19	MF	満武 咲磨	中1	IMURA FC U12
5	DF	冨永 朝日	中2	IMURA FC U12	20	MF	川口 桔平	中2	きずな
6	DF	立石 琉惺	中2	K-LAMBA佐世保	21	DF	田中 颯真	中1	IMURA FC U12
7	MF	荒木 智也	中2	IMURA FC U12	22	MF	田中 大翔	中1	IMURA FC U12
8	MF	吉田 智喜	中2	IMURA FC U12	23	FW	松永 悠輝	中1	IMURA FC U12
9	MF	崎村 俊介	中2	IMURA FC U12	24	MF	德光 秀虎	中1	k-LAMBA佐世保
10	MF	松本 和磨	中1	IMURA FC U12	25	MF	尾形 悠太	中1	IMURA FC U12
11	MF	坪田 琉希	中2	KIZUNA					
12	FW	國本 篤史	中2	IMURA FC U12					
13	MF	塚本 悠盛	中2	中里FC					
14	FW	豊田 葵惟	中1	IMURA FC U12					
15	MF	前田 宗佑	中2	IMURA FC U12					

監督	松橋 章太		
コーチ	井手橋 賢一		
コーチ	三家本 雄		
コーチ	豊田 正弘		
コーチ	井村 大我		

Pos.		シャツ	ショーツ	ソックス	Pos.		シャツ	ショーツ	ソックス
FP	正	青	青	青	GK	正	オレンジ	オレンジ	オレンジ
	副	赤	赤	赤		副	ピンク	ピンク	ピンク

FOOTBALL CLUB BRISTOL U15

No.	Pos.	選手名	学年	出身チーム	No.	Pos.	選手名	学年	出身チーム
3	MF	段口 瑞貴	中1		55	MF	髙屋 夢源	中1	
4	FW	水下 朝陽	中1		73	MF	池田 仁愛	中1	
6	DF	南 武尊	中1						
9	FW	恵崎 功明	中1						
11	MF	中島 晟	中1						
13	GK/MF	富崎 心朗	中1	BRISTOL U12					
15	MF	角崎 光一郎	中1						
18	DF	佐藤 愛夏	中2	スピリッツ					
22	FW	上川 もも	中1	BRISTOL U12					
23	MF	貞松 愛梨	中2						
27	DF	西尾 航史郎	中2						
28	DF	濱崎 凪人	中2						
29	MF	坂下 梨乃	中2						
40	DF	原 悠惺	中2						
52	FW	橋本 憲葵	中1						

監督	大久保 誠		
コーチ	上原 圭		
コーチ	貞松 涼太		
審判員	貞松 涼太		
審判員	岡冨 正樹		

Pos.		シャツ	ショーツ	ソックス	Pos.		シャツ	ショーツ	ソックス
FP	正	黄	白	黄	GK	正	ピンク	ピンク	ピンク
	副	グレー	黒	黒		副	サックス	サックス	サックス

FC･雲仙エスティオール

No.	Pos.	選手名	学年	出身チーム	No.	Pos.	選手名	学年	出身チーム
1	GK/FP	森崎 閏晴	中2	国見FCJr	16	DF	伊藤 翔太	中1	FC雲仙エスティオールU-12
2	FW	小松 杏汰	中2	ビトレス	17	MF	吉武 瑠唯	中1	白山sss
3	DF	橋本 蓮凰	中2	深江FCJr	18	FW	前田 龍飛	中1	FC雲仙エスティオールU-12
4	DF	中山 悠玖	中2	霊丘SSS	19	MF	江越 直太	中1	アザリーベンFC
5	DF	上田 竣晴	中2	FC雲仙エスティオールU-12	20	MF	江越 蒼佑	中1	アザリーベンFC
6	DF	大町 蒼和	中2	FC雲仙エスティオールU-12	21	DF	下田 悠晴	中1	FC雲仙エスティオールU-12
7	MF	金子 友太郎	中2	ビトレス	22	MF	松島 瑠仁斗	中1	FC雲仙エスティオールU-12
8	MF	草柳 経悟	中2	FC雲仙エスティオールU-12	23	FW	尾崎 智哉	中1	霊丘SSS
9	FW	梅崎 道志	中2	FC雲仙エスティオールU-12	24	MF	石江 駿昌	中1	FC雲仙エスティオールU-12
10	MF	内田 旭	中2	FC雲仙エスティオールU-12	25	MF	柿田 康介	中1	アザリーベンFC
11	DF	林田 惟新	中2	白山SSS	61	GK	松尾 曜祐	中1	森岳SSS
12	GK/FP	田野井 琉生	中1	FC雲仙エスティオールU-12					
13	MF	稲田 仁	中2	FC雲仙エスティオールU-12					
14	DF	宮崎 心絆	中2	FC雲仙エスティオールU-12					
15	DF	石井 勝汰	中1	FC雲仙エスティオールU-12					

監督	宮崎 正信		
コーチ	山北 昌宏		
コーチ	前田 祥		
コーチ	水田 綺隆		
コーチ	村上 正幸		

Pos.		シャツ	ショーツ	ソックス	Pos.		シャツ	ショーツ	ソックス
FP	正	青	青	青	GK	正	黄	黒	黄
	副	白	白	白		副	赤	赤	赤

CEREJA FOOTBALL CLUB

No.	Pos.	選手名	学年	出身チーム	No.	Pos.	選手名	学年	出身チーム
1	GK	柴田 悠貴	中1	放虎原SSS	16	MF	馬渡 雄晴	中1	アルティスタ
2	DF	山本 直毅	中2	k-LAMBA佐世保	18	DF	花房 大翔	中1	御館山SSS
3	DF	古本 祥太	中2	セレージャFC U12	19	FW	山口 颯斗	中1	御館山SSS
4	DF	池田 颯太	中1	セレージャFC U12	20	MF	坂口 冬眞	中1	御館山SSS
5	MF	土肥 琉鳳	中2	小野中学校	21	MF	岩永 耀大	中1	アルティスタ
6	DF	菅原 裕	中1	セレージャFC U12	22	DF	大場 悠晟	中1	御館山SSS
7	MF	田﨑 龍之介	中1	セレージャFC U12	23	FW	内田 蓮斗	中1	KIKITSU FC
8	FW	中野 譲	中1	セレージャFC U12	24	FW	岩﨑 友作	中1	セレージャFC U12
9	FW	山﨑 奏太	中2	長崎ドリームFC					
10	MF	井手 凱心	中2	森山サッカークラブ					
11	FW	山口 航太	中1	セレージャFC U12					
12	FW	出原 羽琉	中1	北諫早SSS					
13	MF	荒木 彪華	中1	MFSSS					
14	MF	田中 耀士郎	中1	御館山SSS					
15	DF	山口 晴渡	中1	御館山SSS					

監督	長濱 浩士		
コーチ	前田 悠也		
コーチ	濱口 悠樹		
コーチ	前田 純太		
コーチ	田﨑 龍哉		

Pos.		シャツ	ショーツ	ソックス	Pos.		シャツ	ショーツ	ソックス
FP	正	ピンク	グレー	ピンク	GK	正	ゴールド	ゴールド	ゴールド
	副					副	シルバー	シルバー	シルバー

ジュラーレ佐世保

No.	Pos.	選手名	学年	出身チーム	No.	Pos.	選手名	学年	出身チーム
1	GK	立石 陽人	中2		18	DF	田中 碧	中1	ジュラーレ佐世保U-12
3	DF	平田 琥芽	中2	ジュラーレ佐世保U-12	19	FW	立石 大和	中1	ジュラーレ佐世保U-12
4	DF	山本 勤	中2		20	DF	中里 櫻	中2	ジュラーレ佐世保U-12
5	FW	三村 星蓮	小6	ジュラーレ佐世保U-12	21	FW	嶋原 羽琉	中2	トマトスポーツクラブ
6	MF	山﨑 修蒔	小6	ジュラーレ佐世保U-12	22	DF	濱田 一瑳	中2	
7	DF	樋口 宗信	小6	ジュラーレ佐世保U-12					
9	DF	山川 聖恩	中2	ジュラーレ佐世保U-12					
10	MF	藤川 栞穏	小6	ジュラーレ佐世保U-12					
11	FW	山陰 玲央	小6	ジュラーレ佐世保U-12					
12	FW	福田 璃人	中1	ジュラーレ佐世保U-12					
13	DF	山下 琉生	中1	ジュラーレ佐世保U-12					
14	MF	山口 愛翔	中1	ジュラーレ佐世保U-12					
15	FW	松尾 咲空	小6	ジュラーレ佐世保U-12					
16	DF	寺原 健晟	中1	ジュラーレ佐世保U-12					
17	DF	松尾 芽空	中2	ジュラーレ佐世保U-12					

監督	萩原 聖一郎		
コーチ	山崎 直哉		
コーチ	坂本 有輝		
コーチ	岸川 智明		
コーチ	松永 雄輔		

Pos.		シャツ	ショーツ	ソックス	Pos.		シャツ	ショーツ	ソックス
FP	正	赤	赤	赤	GK	正	青	青	青
	副	白	白	白		副	黄	黄	黄

FC ARROWS

No.	Pos.	選手名	学年	出身チーム	No.	Pos.	選手名	学年	出身チーム
1	GK	山本 想太朗	中2		16	FP	新宮 凛太朗	中2	
2	FP	杉野 統唯	中2		17	FP	下舞 柊也	中2	
3	FP	矢竹 晴多	中2		18	FP	小島 優飛	中1	
4	FP	小西 龍生	中2		19	FP	阿部 弘幸	中1	
5	FP	林田 逢勇太	中2		20	FP	中村 和渚	中1	
6	FP	松尾 虎太朗	中2		21	GK	高比良 祐樹	中2	
7	FP	伊藤 聖那	中2		22	FP	原田 裕宗	中1	
8	FP	尾上 真佑斗	中2		23	FP	松本 桜成	中1	
9	FP	前田 惇斗	中2		24	FP	道下 琳音	中1	
10	FP	平尾 羽琉	中2		25	FP	平野 尊裕	中1	
11	FP	村上 秀真	中2		26	FP	大槻 來空	中1	
12	GK	後藤 岳	中2		27	FP	河野 卓人	中1	
13	FP	平田 瑛都	中2		28	FP	山本 宏音	中1	
14	FP	福富 菜雄	中2		29	FP	西岡 稀惟	中1	
15	FP	川口 遼太朗	中2		31	GK	松島 悠斗	中1	

監督	大町 謙悟		
コーチ	柴田 敏博		
コーチ	白濱 利羽		
コーチ	田村 祥		
コーチ	木下 由鶴		

Pos.		シャツ	ショーツ	ソックス	Pos.		シャツ	ショーツ	ソックス
FP	正	バーガンディ	白色	バーガンディ	GK	正	水色	水色	水色
	副	白色	紺色	白色		副	黄色	黄色	黄色

口石フットボールクラブ

No.	Pos.	選手名	学年	出身チーム	No.	Pos.	選手名	学年	出身チーム
1	GK	田中 陽々紀	中2	HIRADO FC	18	GK	宮田 芽依	中2	FC田平
2	DF	山中 一輝	中2	口石FC	19	DF	五家 盛心	中1	口石FC
3	MF	岩本 優華	中2	口石FC	20	DF	辻 陽真	中1	中里FC
4	MF	米山 朝陽	中2	御厨SC	22	MF	相川 夏輝	中1	CAセレスト
5	DF	藤田 崇志	中2	FC田平	23	MF	田中 瑞暉	中1	グランディオスFC
6	MF	田島 琥斗羅	中2	佐々SSS	24	MF	萩原 怜	中1	CAセレスト
7	MF	辺春 隼斗	中2	口石FC	25	FW	岡村 柊哉	中1	中里FC
8	DF	下野 飛龍	中2	リーベンゼーレSISA	26	MF	田島 寿大	中1	口石FC
9	MF	近藤 俊平	中2	佐々SSS	27	MF	新川 覇來	中1	クレセル江迎
10	FW	木村 颯希	中2	口石FC	28	DF	江頭 羽空	中1	口石FC
11	FW	石橋 琉生	中2	リーベンゼーレSISA	29	DF	鈴立 悠琉	中1	口石FC
12	MF	竹川 遥斗	中2	FC田平	30	DF	近藤 慶悟	中1	佐々SSS
13	MF	山口 主税	中2		45	GK	関山 蒼亮	中1	グランディオスFC
14	DF	須藤 幸佑	中2	口石FC					
17	DF	小田 健心	中2	佐々SSS					

監督	林田 浩之		
コーチ	北川 隆二		
コーチ	前川 広海		
コーチ	松田 和久		
審判員	北川 隆二		

Pos.		シャツ	ショーツ	ソックス	Pos.		シャツ	ショーツ	ソックス
FP	正	ピンク	ピンク	ピンク	GK	正	イエロー	イエロー	イエロー
	副	ブルー	ブルー	ブルー		副	オレンジ	オレンジ	オレンジ

ヒラキダSC

No.	Pos.	選手名	学年	出身チーム	No.	Pos.	選手名	学年	出身チーム
1	GK	一瀬 司	中2	ヒラキダSC	16	MF	高橋 結弦	中1	ヒラキダSC
2	DF	荒井 太洋	中2	ヒラキダSC	17	FW	山田 咲登	中1	山里SSS
3	DF	岩阪 颯一朗	中1	ヒラキダSC	18	DF	古川 朝陽	中1	ヒラキダSC
4	DF	中川 龍翔	中2	ヒラキダSC	19	MF	濱崎 創	中1	ヒラキダSC
5	DF	今村 友星	中1	ヒラキダSC	20	FW	北島 慧之	中1	ヒラキダSC
6	MF	小笹 昴	中2	時津	21	MF	塚本 聡介	中1	マドリガーレJr.
7	DF	西田 悠真	中2	ヒラキダSC	22	FW	森本 大智	中1	山里SSS
8	MF	山﨑 淳之介	中2	諏訪sss	23	MF	境 凛汰郎	中1	ヒラキダSC
9	FW	松尾 翔馬	中2	ヒラキダSC	24	MF	今田 楓真	中1	南長崎sss
10	MF	髙島 遥斗	中2	マドリガーレJr.					
11	MF	三浦 悠慎	中2	マドリガーレJr.					
12	GK	向江 哲生	中1	ヒラキダSC					
13	MF	下堂薗 凛音	中2	ノルテドールFC					
14	MF	島田 琉希	中1	ヒラキダSC					
15	FW	大迫 明仁	中1	ヒラキダSC					

代表	野田 良太		
監督	金岡 奨之		
コーチ	屋比久 翔太		
コーチ	阿満 佳大		

Pos.		シャツ	ショーツ	ソックス	Pos.		シャツ	ショーツ	ソックス
FP	正	青	青	青	GK	正	ピンク	ピンク	ピンク
	副	白	黒	白		副	緑	緑	緑

Verslien Football Club

No.	Pos.	選手名	学年	出身チーム	No.	Pos.	選手名	学年	出身チーム
1	GK	桝満 楓大	中2	verslienFCjr	18	DF	宮﨑 蒼空	中1	FC Oggi
2	MF	藤﨑 暖	中1	VerslienFCjr	19	MF	大久保 結心	中1	VerslienFCjr
3	MF	中山 勇人	中1	西有田カーニバルJr.	20	FW	森本 瑞希	中2	verslienFCjr
4	DF	福井 雄大	中1	FC Oggi	22	DF	耕田 義叶	中2	大島FC
5	MF	石髙 央晟	中1	FC Oggi	23	FW	川﨑 蒼莞	中2	Verslien FCjr
6	MF	塩谷 空汰	中1	VerslienFCjr	24	DF	中井 琥太郎	中2	きずなFC
7	MF	松尾 壱哉	中1	VerslienFCjr	25	MF	上瀧 恋花	中1	西有田カーニバルJr.
8	MF	松田 大誠	中2	verslienFC jr	26	MF	中島 向日葵	中1	VerslienFCjr
9	FW	須藤 稜太	中1	TULIP FC	27	FW	内山 壱惺	中1	大瀬戸中学校
11	MF	川畑 奨真	中2	VerslienFCjr					
13	MF	岩永 翔葵	中1	ソレッソ長崎					
14	MF	福本 新	中2	きずなFC					
15	DF	奥田 蓮生	中1	VerslienFCjr					
16	MF	向井 飛南大	中2	verslienFCjr					
17	DF	末竹 蒼太	中2	verslienFC jr					

U15監督	柴藤 裕貴		
コーチ	坂口 浩太		
コーチ	岩永 廣継		
コーチ	松尾 慎太郎		
コーチ	釣谷 宗生		

Pos.		シャツ	ショーツ	ソックス	Pos.		シャツ	ショーツ	ソックス
FP	正	赤	赤	赤	GK	正	紫	紫	紫
	副	Eグリーン	Eグリーン	Eグリーン		副	白	白	白

エクセデール長崎フットボールクラブ

No.	Pos.	選手名	学年	出身チーム	No.	Pos.	選手名	学年	出身チーム
1	GK	川根 信之介	中2	エクセデール長崎U-12	16	DF	大久保 星	中2	大浦SSS
2	MF	川田 結大	中2	城山SSS	17	DF	村松 央輔	中2	エクセデール長崎U-12
3	DF	本田 凛之介	中2	エクセデール長崎U-12	18	FW	三枝 空翔	中2	山里SSS
4	DF	濱野 蓮王	中2	野母崎ビクトリー	19	FW	高比良 結大	中2	FCスピリッツ
5	FW	田鶴 英介	中2	エクセデール長崎U-12	20	FW	吉次 琉人	中2	銭座SSS
6	DF	山添 翔希	中2	エクセデール長崎U-12	21	MF	杉原 空音	中2	デオグラス長崎
7	MF	島田 唯聖	中2	戸町SC	22	MF	戸村 詩優	中2	山里SSS
8	FW	入野 楓	中2	エクセデール長崎U-12	23	MF	濵田 賀昭	中1	エクセデール長崎U-12
9	FW	吉田 一翔	中2	FCスピリッツ	24	DF	川添 麗斗	中1	土井首SSS
10	MF	中村 瑛空	中2	エクセデール長崎U-12	25	FW	加藤 凪音	中1	戸町SC
11	MF	岩永 隼	中2	エクセデール長崎U-12	26	GK	久保 朝輝	中1	相浦西SSC
12	GK	野口 歩	中2	戸町SC	27	DF	川村 要	中1	大浦SSS
13	MF	松尾 奏汰	中2	デオグラス長崎	28	DF	宮嶋 晴文	中1	城山SSS
14	DF	中嶋 大雅	中2	アルティスタ長崎	29	MF	野田 陸翔	中1	エクセデール長崎U-12
15	DF	柴原 悠人	中2	デルソウルFC	30	MF	福島 伊吹	中1	エクセデール長崎U-12

監督	江添 圭太		
代表	長岡 敬芳		
コーチ	東尾 祐輝		
コーチ	中ノ瀬 颯		
GM	松田 貢典		

Pos.		シャツ	ショーツ	ソックス	Pos.		シャツ	ショーツ	ソックス
FP	正	黄色	青	青	GK	正	銀色	銀色	銀色
	副	赤	白	赤		副	ピンク	ピンク	ピンク

Kirara Glanz FC

No.	Pos.	選手名	学年	出身チーム	No.	Pos.	選手名	学年	出身チーム
1	GK	池田 曜一郎	中1	KiraraGlanzFC U12	16	MF	楢﨑 慶音	中1	KiraraGlanzFC U12
2	DF	山内 慶真	中2	KiraraGlanzFC U12	17	MF	柴田 朝陽	中1	
3	FW	石田 彪牙	中2	KiraraGlanzFC U12	18	FW	川崎 陽登	中1	K-LAMBA佐世保
4	DF	山田 大翔	中2	KiraraGlanzFC U12	19	DF	安藤 大稀	中1	中里FC
5	DF	福田 煌起	中1	KiraraGlanzFC U12	20	DF	川上 諒祐	中2	KiraraGlanzFC U12
6	DF	加藤 瑛翔	中2	KiraraGlanzFC U12	21	DF	金崎 圭祐	中1	フレンズ相浦FC
7	MF	福田 偉琉	中2	KiraraGlanzFC U12	22	MF	久田 颯太郎	中1	中里FC
8	MF	樫山 煌人	中1	KiraraGlanzFC U12	23	GK	澤田 大晟	中2	KiraraGlanzFC U12
9	FW	久田 礼也	中2	KiraraGlanzFC U12	24	FW	アファナドールコラレス ジュリアン	中1	
10	MF	坪井 風太	中2	KiraraGlanzFC U12					
11	FW	川野 朝陽	中1	KiraraGlanzFC U12					
12	GK/DF	佐藤 壮真	中1	KiraraGlanzFC U12					
13	FW	尾﨑 成晃	中1	K-LAMBA佐世保					
14	MF	井川 陽	中1	K-LAMBA佐世保					
15	MF	岩﨑 蒼太	中1	KiraraGlanzFC U12					

監督	福田 崇人		
コーチ	紫垣 誠		
コーチ	濵田 和昭		
コーチ	松本 修吉		
トレーナー	濵野 大樹		

Pos.		シャツ	ショーツ	ソックス	Pos.		シャツ	ショーツ	ソックス
FP	正	青×紺	紺	青	GK	正	黄	黄	黄
	副	白	白	白		副	グレー	グレー	グレー

長崎レインボーサッカークラブ

No.	Pos.	選手名	学年	出身チーム	No.	Pos.	選手名	学年	出身チーム
3	FP	本多 颯	中1		24	GK	山口 豪己	中1	
4	FP	山崎 奏空	中2		25	FP	本田 湧之助	中1	
5	FP	島田 陽向	中2	JFCレインボー長崎	26	FP	鳥越 貫太	中2	戸石FC
6	FP	酒井 滉牙	中2	戸石FC	28	FP	長野 瑛大	中2	戸石FC
7	FP	岩永 柊真	中2	戸石FC	29	FP	松尾 大和	中2	
8	FP	徳永 丈馳	中1		33	FP	須寄 太陽	中2	
9	FP	藤本 晄太郎	中2		38	FP	荒木 悠哉	中2	戸石FC
10	FP	河上 心海	中1		47	FP	山口 颯馬	中2	JFCレインボー長崎
11	FP	久田 悠聖	中2		55	FP	内野 海璃	中2	野母崎ビクトリー
12	FP	喜多 慎之助	中1		60	FP	山﨑 吏稀	中2	JFCレインボー長崎
13	FW	濵口 晴澄	中2		66	FP	宇佐美 漣ノ丞	中2	滑石SSS
16	FP	垣山 陽彩	中2		71	FP	細川 慶	中1	
17	FP	友永 結斗	中1		74	FP	奥村 龍之介	中2	大浦SSS
21	FP	蔭山 櫻太	中2	ブレイズFC	77	FP	大隈 弘輝	中2	JFCレインボー長崎
22	GK	宇佐美 航	中1		99	FP	橋田 航之介	中1	

監督	渡辺 薫		
コーチ	溝上 馨介		
コーチ	藤田 高志		
コーチ	岡 暖人		
トレーナー	伊藤 沙織		

Pos.		シャツ	ショーツ	ソックス	Pos.		シャツ	ショーツ	ソックス
FP	正	オレンジ×黒	黒	オレンジ	GK	正	グレー	グレー	グレー
	副	白	白	白		副	黄	黄	黄

スネイルサッカークラブ

No.	Pos.	選手名	学年	出身チーム	No.	Pos.	選手名	学年	出身チーム
1	GK	土井 結斗	中2	スネイルsc	17	MF	松原 美羽	中2	スネイルSC
2	DF	佐藤 璃空	中2	スネイルSC	18	MF	藤田 羚恩	中2	スネイル
3	DF	執行 奏辰	中2	スネイルSC	21	GK	秋山 陽空	中1	スネイル
4	DF	松森 真慧	中2	スネイル					
5	MF	中村 虹	中2	スネイルSC					
6	MF	櫨本 竜誠	中2	スネイルSC					
7	MF	里 朔斗義	中2	戸石FC					
8	MF	江川 空	中2	スネイルSC					
9	MF	吉田 悠人	中2	戸石FC					
10	FW	大川 友誠	中2	Livsol					
11	FW	松尾 悠真	中2	スネイル					
12	GK	橋本 琉生	中1	スネイルSC					
13	MF	稲次 亮太	中2	リブソル					
15	MF	松尾 龍星	中2	長崎FC					
16	MF	林田 夏輝	中2	スネイルSC					

監督	尾崎 弘仁		
総監督	江口 貴史		
コーチ	松尾 歩		
コーチ	内田 新太		
コーチ	執行 徳幸		

Pos.		シャツ	ショーツ	ソックス	Pos.		シャツ	ショーツ	ソックス
FP	正	橙	橙	橙	GK	正	水	水	水
	副	白	白	白		副	桃	桃	桃

キックスフットボールクラブ Blue

No.	Pos.	選手名	学年	出身チーム	No.	Pos.	選手名	学年	出身チーム
1	GK	山道 大空	中2	三鈴	16	FP	相田 聖斗	中1	キックスFC
2	FP	早田 蒼都	中2	キックスFC	17	GK	松下 颯真	中1	富の原
3	FP	永瀬 惺琉	中2	キックスFC	18	FP	城臺 大駕	中1	キックスFC
4	FP	道添 貴一郎	中2	富の原	19	FP	昇 瑛太	中1	スネイルsc
5	FP	川内 柏哉	中2	キックスFC	20	FP	山田 竜輝	中1	キックスFC
6	FP	靄 弾喜	中2	BRISTOL	21	GK	森田 桜雅	中1	北諫早
7	FP	坂田 優十	中2	三鈴	22	FP	永田 海吏	中1	キックスFC
8	FP	松本 地央	中2	川棚チューリップ	23	FP	池田 琉希也	中1	北諫早
9	FP	芦塚 遼	中2	キックスFC	24	FP	寺井 悠真	中1	キックスFC
10	FP	笹原 陽希	中2	キックスFC	25	FP	時吉 蒼太朗	中1	リブソル
11	FP	高木 龍信	中2	西諫早					
12	FP	林田 直太朗	中2	御館山					
13	FP	坂口 晴之進	中2	三鈴					
14	FP	上原 夢亜瑛	中2	西諫早					
15	FP	小川 麗汰	中2	竹松					

監督	川内 建人		
コーチ	山口 正義		
コーチ	浦道 慎二		
コーチ	長 宏和		
コーチ	濱 祐二		

Pos.		シャツ	ショーツ	ソックス	Pos.		シャツ	ショーツ	ソックス
FP	正	青	青	青	GK	正	橙	橙	橙
	副	白	白	白		副	黄	黄	黄

FCリライズ

No.	Pos.	選手名	学年	出身チーム	No.	Pos.	選手名	学年	出身チーム
1	GK	金澤 直哉	中2		19	MF	平田 橙偉	中2	
3	DF	川田 城之介	中2		20	MF	松本 蒼詩	中2	
5	DF	福田 健人	中2		21	GK	山口 翔	中2	
6	MF	瀬戸﨑 哲平	中2		22	DF	松竹 碧生	中2	
7	MF	水頭 晴	中2		30	MF	瀬崎 翔太	中2	
8	MF	泊 幸誠	中2		31	GK	加藤 大和	中1	
9	MF	飯星 良太	中2		39	MF	山川 怜駕	中2	
10	MF	小崎 希夢	中2		55	MF	林 翔功	中2	
11	FW	高月 陽菜汰	中2		77	FW	池田 蓮	中2	
12	MF	小山 流雅	中2						
13	DF	西坂 源人	中2						
14	FW	梶﨑 統志	中2						
15	MF	江頭 吟	中2						
16	MF	江頭 善	中2						
18	DF	中村 悠人	中2						

監督	水頭 廉		
コーチ	安武 亮		
コーチ	松永 祐樹		
審判員	水頭 廉		
審判員	松永 祐樹		

Pos.		シャツ	ショーツ	ソックス	Pos.		シャツ	ショーツ	ソックス
FP	正	青	青	赤	GK	正	黄	黄	黄
	副	白	紺	白		副	赤	赤	黒

雲仙アルディート

No.	Pos.	選手名	学年	出身チーム	No.	Pos.	選手名	学年	出身チーム
5	DF	西崎 公平	中2	アルディートFC	22	FW	久保 壱成	中1	御館山SSS
6	MF	深見 碧叶	中1	森山JFC					
7	MF	田嶋 七悠	中2	小栗小SSS					
8	DF	中路 心翔	中2	真城SSS					
9	MF	早田 光我	中2	北諫早SSS					
10	MF	長畑 侑里	中2	アルディートFC					
11	DF	山本 龍生	中2	アルディートFC					
12	MF	入江 悠斗	中1	御館山SSS					
13	FW	尾崎 湊仁	中2	アルディートFC					
14	MF	山口 煌瑠鳳	中2	アルディートFC					
15	DF	古川 雅大	中1	北諫早SSS					
16	FW	本田 宥斗	中1	御館山SSS					
17	GK	町田 寛太	中2	ボラミーゴFC					
18	MF	松浦 琉青	中1	北諫早SSS					
20	MF	本山 颯気	中1	北諫早SSS					

監督	山口 宇喜和		
コーチ	塚田 準一		
コーチ	今坂 智明		
コーチ	佐藤 宏		
コーチ	本村 弘翔		

Pos.		シャツ	ショーツ	ソックス	Pos.		シャツ	ショーツ	ソックス
FP	正	青	紺	紺	GK	正	紫	紫	紫
	副	白	白	白		副	黄	黄	黄

ENSERIOL NAGASAKI CITY

No.	Pos.	選手名	学年	出身チーム	No.	Pos.	選手名	学年	出身チーム
1	GK	平山 希来	中2	長崎ドリームFCジュニア	16	MF	大串 快利	中2	JFCレインボー長崎
2	DF	山下 悠綺	中2	JFCレインボー長崎	17	DF	松隈 流歌	中2	山里SSS
3	DF	平井 健翔	中2	長崎ドリームFCジュニア	18	FW	吉田 彪真	中2	ソルマーレ長崎FC
4	MF	尾上 颯祐	中2	JFCレインボー長崎	19	DF	松尾 壮真	中2	BLAZE.FC
5	DF	里森 天哉	中2	JFCレインボー長崎	20	FW	杉本 早瞬	中2	山里SSS
6	DF	森本 悠	中2	上長崎パラシーマFC	21	MF	渡邊 澪	中2	戸石FC
7	MF	船津 悠生	中2	エクセデール長崎→BLAZE	22	FW	廣瀬 晴	中2	長崎ドリームFCジュニア
8	MF	岡 裕翔	中2	村松SC	23	DF	徳永 叡斗	中2	無所属
9	MF	筒井 翔大	中2	ブレイズFC	24	MF	田中 陽翔	中1	ラミーナフットサルクラブ／FC kuruli
10	DF	鳥居 奏佑	中2	無所属	25	MF	小田 楓翔	中2	長崎ドリームFCジュニア
11	MF	平山 聖椰	中2	ラミーナフットサルクラブ/FC kuruli	26	DF	富永 一太	中1	滑石SSS
12	GK	野口 遼馬	中1	ヒラキダSC	27	FW	管野 想大	中1	エンセリオールサッカースクール
13	MF	狩野 文悟	中2	ブレイズFC	28	MF	木野戸 龍心	中1	滑石SSS
14	MF	秋山 歩詩	中2	JFCレインボー長崎	29	DF	丸山 澄海	中1	デオグラス長崎
15	MF	橋本 陸叶	中2	壱岐SSC	30	MF	松島 想和	中1	長崎南山JFC

監督	爲田 真弥		
コーチ	林田 将吾		
コーチ	水谷 翼		
コーチ/トレーナー	浦川 椋		
コーチ/GPコーチ	宮本 翔平		

Pos.		シャツ	ショーツ	ソックス	Pos.		シャツ	ショーツ	ソックス
FP	正	ゴールド	ゴールド	ゴールド	GK	正	シルバー	シルバー	シルバー
	副	ブルー	ブルー	ブルー		副	レッド	レッド	レッド

LIVSOL FC

No.	Pos.	選手名	学年	出身チーム	No.	Pos.	選手名	学年	出身チーム
1	GK	松尾 涼介	中2	三城SSS	16	DF	鹿取 和仁	中1	
2	DF	横田 泰成	中2	LIVSOL FC U12	17	GK	真子 幸大	中1	
3	DF	前田 将吾	中2	ミスズSC	18	FW	今利 喜之祐	中1	
4	DF	大場 匠真	中1	LIVSOL FC U12	19	MF	北原 翔	中1	
5	MF	田渕 快靖	中2	旭ヶ丘SSS	20	MF	相田 大夢	中1	LIVSOL FC U12
6	MF	早田 一惺	中2	三城SSS	21	DF	門脇 碧士	中1	LIVSOL FC U12
7	MF	小野 倖輝	中2	ミスズSC	22	FW	橋本 莉志	中1	富の原SSS
8	MF	福本 朔也	中2	KAWATANA TULIP FC					
9	MF	岩打 昊士	中2	LIVSOL FC U12					
10	MF	杉村 陽琉	中2						
11	FW	品川 凜太朗	中2	LIVSOL FC U12					
12	FW	古賀 健士朗	中2	LIVSOL FC U12					
13	FW	山田 真暉	中1	LIVSOL FC U12					
14	MF	福永 倖也	中2	LIVSOL FC U12					
15	FW	岐部 蓮心	中2	LIVSOL FC U12					

監督	宇土 学		
コーチ	永間 大将		
コーチ	森 健冶		
コーチ	小畑 大志		
コーチ	池田 洋明		

Pos.		シャツ	ショーツ	ソックス	Pos.		シャツ	ショーツ	ソックス
FP	正	赤	赤	赤	GK	正	緑	緑	緑
	副	白	白	白		副	黄	黄	黄

MSフットルース

No.	Pos.	選手名	学年	出身チーム	No.	Pos.	選手名	学年	出身チーム
1	GK	藤原 巧守	中2	MSフットルースJr	16	MF	池田 李央	中2	MSフットルースJr
2	DF	松永 結成	中2	MSフットルースJr	17	FW	下田 統晴	中2	なし
3	DF	原田 鳳聖	中2	MSフットルースJr	18	DF	永石 洸裕	中1	MSフットルースJr
4	DF	本多 幸心	中2	原城SC	19	MF	植木 陸王	中1	原城SC
5	DF	相川 宗護	中2	MSフットルースJr	20	MF	上田 知幸	中1	アザリーベンFC U-12
6	MF	佐藤 稟青	中2	MSフットルースJr	21	MF	寺田 朔	中2	MSフットルースJr
7	MF	福嶋 琉碧	中2	深江FCJ	22	MF	安永 司	中1	原城SC
8	GK/FP	宮崎 結大	中2	アザリーベンFC U-12	23	DF	柴内 斗護	中2	MSフットルースJr
9	FW	西田 泰斗	中2	原城SC	24	FW	樫本 優心	中1	MSフットルースJr
10	MF	飛永 啓志	中2	MSフットルースJr	25	MF	増田 晴仁	中1	MSフットルースJr
11	FW	髙木 優	中2	MSフットルースJr	26	DF	田中 煌士	中1	MSフットルースJr
12	GK	本多 朝陽	中1	原城SC	27	DF	平野 新汰	中1	FC雲仙エスティオール
13	MF	永池 菜乃羽	中2	MSフットルースJr	28	MF	坂上 湊人	中1	
14	MF	八木 颯斗	中2	MSフットルースJr	29	DF	林 大地	中1	原城SC
15	MF	吉岡 慶汰	中2	深江FCJ	30	DF	大平 鉄生	中1	ボラミーゴ雲仙

監督	中島 英治		
コーチ	松本 康宏		
コーチ	中嶋 良介		
コーチ	山崎 友裕		
審判員	松本 康宏		

Pos.		シャツ	ショーツ	ソックス	Pos.		シャツ	ショーツ	ソックス
FP	正	黄/青	黄	青	GK	正	赤	赤	赤
	副	白	白	白		副	緑	緑	緑

長崎ドリームフットボールクラブ

No.	Pos.	選手名	学年	出身チーム	No.	Pos.	選手名	学年	出身チーム
1	GK/FP	上田 涼介	中2		16	FP	竹村 啓吾	中2	
2	FP	木村 旺介	中2		18	FP	中ノ瀬 奏空	中2	
3	FP	堂野 秀祐	中2		19	FP	菅原 奏太	中1	
4	FP	高比良 陽希	中2		20	FP	西岡 丈太朗	中1	
5	FP	濱 幸士郎	中2		21	FP	高比良 悠希	中1	
6	FP	渥美 希望	中2		22	FP	三浦 創司郎	中1	
7	FP	和久田 悠斗	中2		23	FP	神﨑 智尋	中1	
8	FP	佐藤 吏貢	中2		24	FP	礒谷 匠	中1	
9	FP	中本 大翔	中2		25	FP	大瀬良 樹	中1	
10	FP	森田 歩大	中2		26	GK/FP	市山 翔大	中2	
11	FP	山口 敬也	中2						
12	FP	佐藤 哉太	中1						
13	FP	中島 廉太郎	中2						
14	FP	森 源喜	中2						
15	FP	田頭 翼	中2						

監督	廣瀬 亮		
コーチ	野村 櫂		
コーチ	島井 悠月		
コーチ	竹成 歩季		
コーチ	山路 達也		

Pos.		シャツ	ショーツ	ソックス	Pos.		シャツ	ショーツ	ソックス
FP	正	赤	白	赤	GK	正	青	青	青
	副	白	紺	白		副	緑	緑	緑

Club Atletico CELESTE U-15

No.	Pos.	選手名	学年	出身チーム	No.	Pos.	選手名	学年	出身チーム
1	GK	森 大翔	中2	ソレッソ長崎					
2	DF	中村 駿太	中2	CA CELESTE					
3	DF	永ノ尾 蒼空	中2	CA CELESTE					
4	DF	福田 真久	中2	大坪SC					
5	MF	今井 大晴	中2	CA CELESTE					
6	MF	松川 悠	中2	CA CELESTE					
7	MF	田村 恵人	中2	中里FC					
8	MF	大岡 佑成	中2	おもあそFC					
9	MF	相川 季央莉	中2	CA CELESTE					
10	FW	末吉 統真	中2	エスペランサ					
11	MF	相川 聡佑	中1	CA CELESTE					
12	GK	服部 益誠	中2						
13	MF	藤下 晟多	中1	CA CELESTE					
21	GK	服部 真承	小6	CA CELESTE					

監督	大河内 流星		
コーチ	宮崎 清二		
コーチ	池田 凌		
コーチ	佐藤 熙		
コーチ	垣井 琢志		

Pos.		シャツ	ショーツ	ソックス	Pos.		シャツ	ショーツ	ソックス
FP	正	ネイビー	ネイビー	ネイビー	GK	正	ピンク	ピンク	ピンク
	副	ホワイト	ホワイト	ホワイト		副	ゴールド	ゴールド	ゴールド

キックスフットボールクラブ White

No.	Pos.	選手名	学年	出身チーム	No.	Pos.	選手名	学年	出身チーム
3	GK	小森 修斗	中1	キックスFC	52	FP	中野 琉成	中2	真城
3	FP	梅﨑 風駕	中1	西諫早	53	FP	井上 隼	中2	御館山
4	FP	神崎 陽斗	中1	キックスFC	55	FP	平野 夏葵	中2	キックスFC
11	FP	新郷 維大	中1	キックスFC	57	FP	宮崎 真	中2	キックスFC
17	GK	永吉 千真	中1	西大村SSS	59	FP	長與 悠和	中2	御館山
27	FP	山口 柊斗	中1	北諫早	60	FP	山口 裕翔	中2	御館山
29	GK	山崎 郁津己	中1	竹松	60	FP	南部 莞志	中2	御館山
30	FP	山下 泰輝	中1	キックスFC	87	FP	川副 龍人	中2	キックスFC
34	FP	松尾 琉稀	中2	キックスFC	89	GK	野村 吏司	中2	真城
41	FP	下田 玲治	中2	御館山	90	FP	山内 宥旺	中1	ソレッソ長崎
42	FP	晦日 勇志	中2	MF					
42	FP	瀬戸 瑛太	中2	MF					
46	FP	高瀬 悠真	中2	MF					
47	FP	近金 遼篤	中2	キックスFC					
50	FP	友永 歩	中2	真城					

監督	須田 圭三		
コーチ	橋本 真人		
コーチ	松添 航大		
コーチ	松本 倫和		
コーチ	橋本 嵐		

Pos.		シャツ	ショーツ	ソックス	Pos.		シャツ	ショーツ	ソックス
FP	正	青	青	青	GK	正	赤	赤	赤
	副	白	白	白		副	黄	黒	黄